Qubex

Robuste Fluchtwegbeschilderung (IP65) mit 360°-Sichtbarkeit und hohe Erkennungsweite



Notausgangsbeschilderung mit 360°-Sichtbarkeit und mit hoher Erkennungsweite (30 m oder 50 m).

Ausgestattet mit Lithium-Eisenphosphat-Batterietechnologie (LiFePO4) und erhältlich in Ausführungen mit dem drahtlosen Lichtmanagementsystem SmartScan von Thorlux. Erhältlich mit Dauer- oder Notfallbeleuchtung. Einfache Installation und Wartung. Optionen für Aufbau- oder Hängemontage.

Einsatzbereiche: große Freiflächen, Lagerhallen, Ausstellungshallen, Supermärkte, Fabriken, Sporthallen.

- Fluchtwegbeschilderung in Würfelform mit 360°-Sichtbarkeit
- Optionale maximale Erkennungsweite von 30 m oder 50 m gemäß BS EN 1838
- Zuverlässige Lithium-Eisenphosphat-Batterie (LiFePO4)
- Rettungszeichen nach ISO-Norm 7010
- Einfach zu installieren, vollständiges Statusreporting, Ausführungen für drahtloses Lichtmanagementsystem SmartScan von Thorlux
- Aufputzmontage – optionales Aufhängungsset aus Draht (4 m)
- Statusanzeige zeigt den Betriebszustand an
- Erfüllt die Standards für den Einsatz in der Lebensmittelindustrie (IFS, HACCP)

IP65

Spezifikation

Montage	**Aufbauleuchte Hängeleuchte**	IP-Schutzart	**IP65**

Notbeleuchtung

Pictogram	**Richtungszeichen nach ISO 7010**	Erkennungsweite	**bis 50 m**
Notleuchten-Typ	**Dauerlicht (Verbindungsbrücke kann entfernt werden, um reinen Notlicht-Betrieb zu ermöglichen)**	Dauer der Notbeleuchtung	**3 Stunden**
Batterie	**Lithium-Eisenphosphat (LiFePO4)**		

Qubex

Leistung

LED-Leistung	**3,6 W**	Systemleistungsaufnahme	**8,2 W**

Produktaufbau

Gehäuse	**Gehäuse aus Polycarbonat**	Farbe des Gehäuses	**Weiß**

Konformität

UKCA-Standard (Großbritannien)	**Ja**	CE	**Ja**

Abmessungen

30 m Betrachtungsabstand

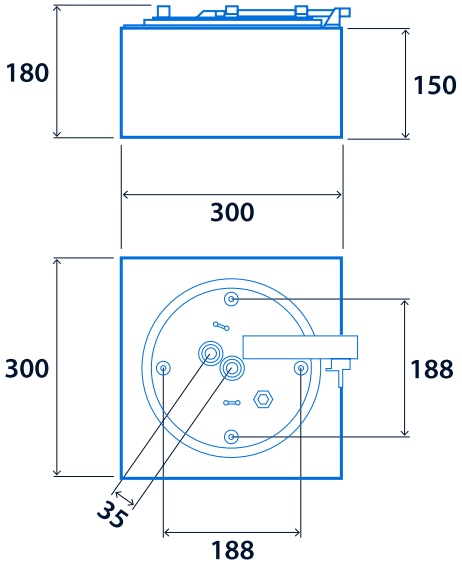

50 m Betrachtungsabstand

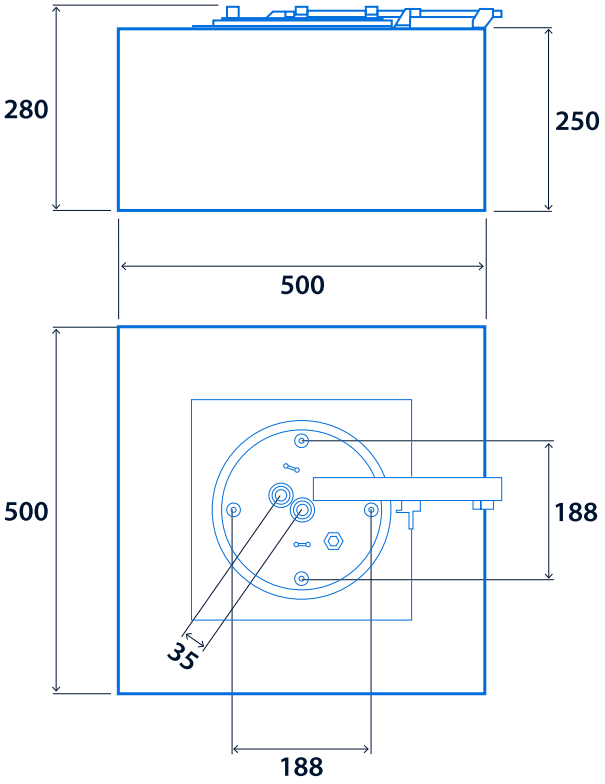

Auswahl

Erkennungsweite	LED-Leistung	Notbeleuchtungssystem	Produktcode	Dauer der Notbel-euch-tung	Notleuchten-Typ
30 m	4 W	**W / D / E**	**QB20933**	3 Stunden	Automatische Selbsttests *
50 m	4 W	**W / D / E**	**QB20934**	3 Stunden	Automatische Selbsttests *

* Die Drahtverbindung kann entfernt werden, um den Betrieb ohne Stromversorgung zu ermöglichen

Notbeleuchtungssystem - fügen Sie der katalognummer das präfix **W** SmartScan-Notleuchte / **D** DALI selbsttestend / **E** Standard-Notleuchte

Z. B. **WQB20933** = 30 m Sichtweite / 4 W / SmartScan-Notleuchte

Zubehör

Produktcode	Beschreibung	Gewicht
QB20936	Draht-Aufhängungsset – 4 m Länge	0,27 kg

Ersatzteile

Produktcode	Beschreibung	Gewicht
QB20935	Lithiumeisenphosphat (LiFePO4) Batterie - Alte Batterien können zur Wiederverwertung an Thorlux zurückgegeben werden	0,09 kg



Klicken oder scannen Sie hier

Sehen Sie sich Qubex-Varianten mit unserem Online-Filtertool an



Die Informationen sind zum 26 Nov. 2026 korrekt, dürfen jedoch nicht als Garantie für die Leistung und/oder Eigenschaften einzelner Produkte ausgelegt werden. Wir behalten uns das Recht vor, Eigenschaften und Designs ohne vorherige Ankündigung zu ändern.